Тип SGW(S)

ЭНЕРГОМИР
www.energomir.su

Комбинированного нагрева 80-140 л. навесного монтажа
серии Neptun Kombi и Neptun Kombi ELEKTRONIK

		SGW(S) 80	SGW(S) 100	SGW(S) 120	SGW(S) 140
Номинальный объем	л	90	108	120	139
Фактический объем [3]	л	85	104	113	133
Max. рабочее давление рабочего бака	МПа	0,6	0,6	0,6	0,6
Max. рабочее давление теплообменника	МПа	0,6	0,6	0,6	0,6
Производительность	м²	0,6	0,6	0,95	0,95
Мощность теплообменника (70/10/45°C)	кВт	16	16	23	23
Производительность	л/ч	390	390	560	560
Мощность теплообменника (80/10/45°C)	кВт	21,1	21,1	30,4	30,4
Производительность	л/ч	510	510	740	740
Суточное потребление электроэнергии [1]	квт.ч/24ч	1,6	2,0	2,4	2,8
Электрическая мощность	квт	1,5	1,5	2,0	2,0
Диапазон рабочих температур	°C	Elektronik 5÷75 (10 ÷ 65 мануальный)			
Время нагрева до 40 °C (условно)	ч	1,6	2,0	1,9	2,2
Потребность теплоносителя	м³/ч	2,5	2,5	2,5	2,6
Магниевый анод / винт M8	мм	25x390	25x390	25x390	25x390
h1–Возврат теплоносителя – резьба 3/4"	мм	250	250	250	250
h2–Гильза датчика термостата – ø 3/8"	мм	375	375	450	450
h3–Циркуляция – резьба 3/4"	мм	480	480	480	480
h4–Подача теплоносителя – резьба 3/4"	мм	650	650	750	750
L	мм	920	1080	1200	1340
D	мм	460	460	460	460
R	мм	100	100	100	100
A	мм	185	185	185	185
Вес нетто	кг	50	53	57	61

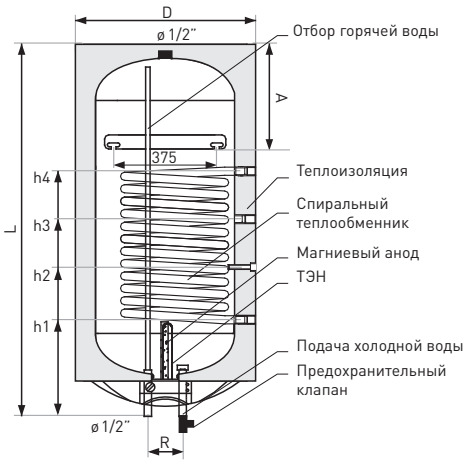

Рис. 5 Условная схема водонагревателей серий SGW(S) «Neptun Kombi» и SGW(S) «Neptun Kombi ELEKTRONIK»

Водонагреватели комбинированного нагрева серий SGW(S) «Neptun Kombi» и SGW(S)«Neptun Kombi ELEKTRONIK» являются тем оборудованием, благодаря которому можно легко оптимизировать стоимость затрат на приготовление горячей воды с помощью двух источников нагрева: прямого (электрического) и косвенного (водяного). Для продвинутых пользователей!

Особенности:
- два источника нагрева;
- толщина стали рабочего бака 2,5 мм;
- настенное крепление, не требует специального технического помещения;
- большая площадь теплообменника;
- применение „сухого" (бесконтактного) ТЭНа;
- обладает всеми качествами электрического водонагревателя + теплообменного контура;
- наличие версий с левым (Л) и правым (R) подключением контура теплообменника к системе ЦО.

Преимущества:
- позволяют разграничить сезонное использование нагрева в зимний и летний периоды;
- предусмотрено подключение циркуляционного контура и термостата управления котлом отопления;
- универсальность использования.

Объекты применения: коттеджи, небольшие дома, квартиры, офисы, хозяйственные объекты и т.д.

Косвенного нагрева 100-200 л. навесного/напольного монтажа
серии Kwadro New

		SGW(S) 100	SGW(S) 120	SGW(S) 140	SGW(S) 200
Номинальный объем	л	108	120	139	212
Фактический объем [3]	л	100	112	131	199
Max. рабочее давление рабочего бака	МПа	0,6	0,6	0,6	0,6
Max. рабочее давление теплообменника	МПа	0,6	0,6	0,6	0,6
Площадь теплообменника	м²	1,2	1,2	1,2	1,6
Мощность теплообменника (70/10/45 °C)	кВт	29	29	29	39
Производительность	л/ч	700	700	700	950
Потребность теплоносителя	м³/ч	2,5	2,5	2,5	2,6
Магниевый анод / korek 5/4" [4]	мм	25x550	25x550	25x550	38x400
L	мм	990	1090	1240	1130
d	мм	400	400	400	550
D–ширина x глубина	мм	450x450	450x450	450x450	650x650
A (патрубок горячей воды)		3/4"	3/4"	3/4"	1"
B (патрубок подачи теплоносителя)		3/4"	3/4"	3/4"	1"
R	мм	280	280	280	380
Waga netto	кг	57	62	67	85

Рис. 6 Условная схема водонагревателей серии SGW(S) «Kwadro New»

Водонагреватели косвенного нагрева серии SGW(S) «Kwadro New», наряду с явными достоинствами, имеют ряд неоспоримых преимуществ, позволяющих подобрать навесную либо напольную версию относительно размещения котла отопления. Кроме этого, все выводы водонагревателя размещены либо в нижней, либо в верхней части корпуса соответственно, что обеспечивает минимум проблем при монтаже и обвязке оборудования. Продуманное решение для комфортной жизни!

Особенности:
- две версии: навесная(H) и напольная (S);
- толщина стали рабочего бака 2,5 мм (100-140л.); 3,0мм (200л.);
- все подсоединительные вводы/выводы размещены либо в нижней (H), либо в верхней (S) части корпуса;
- особо мощный спиральный теплообменник.

Преимущества:
- презентабельный внешний вид;
- дешевый и простой способ получения необходимого объема горячей воды;
- супербыстрый нагрев воды за счет увеличенной площади теплообмена;
- возможность использования в летний период (опция);
- простота обслуживания.

Объекты применения: небольшие дома, коттеджи, дачи, мини-отели, небольшие хозяйственные и производственные объекты, и т.д.

Фото 8

60 месяцев гарантии на рабочий бак

Водонагреватели комбинированного нагрева типа SGW(S) с одним теплообменником навесного монтажа серия "Neptun Kombi" (мануальное управление)

№ каталога	Объем	Модель
06-084600	80 л	SGW(S) NEPTUN KOMBI 80 R, правое подключение
06-104600	100 л	SGW(S) NEPTUN KOMBI 100 R, правое подключение
06-124600	120 л	SGW(S) NEPTUN KOMBI 120 R, правое подключение
06-144600	140 л	SGW(S) NEPTUN KOMBI 140 R, правое подключение
06-084601	80 л	SGW(S) NEPTUN KOMBI 80 Л, левое подкление
06-104601	100 л	SGW(S) NEPTUN KOMBI 100 Л, левое подкление
06-124601	120 л	SGW(S) NEPTUN KOMBI 120 Л, левое подкление
06-144601	140 л	SGW(S) NEPTUN KOMBI 140 Л, левое подкление

Фото 9

60 месяцев гарантии на рабочий бак

серия "Neptun Kombi ELEKTRONIK" (электронное управление)

№ каталога	Объем	Модель
06-084700	80 л	SGW(S) NEPTUN KOMBI ELEKTRONIK 80 R, правое подключение
06-104700	100 л	SGW(S) NEPTUN KOMBI ELEKTRONIK 100 R, правое подключение
06-124700	120 л	SGW(S) NEPTUN KOMBI ELEKTRONIK 1200 R, правое подключение
06-144700	140 л	SGW(S) NEPTUN KOMBI ELEKTRONIK 140 R, правое подключение
06-084701	80 л	SGW(S) NEPTUN KOMBI ELEKTRONIK 80 Л, левое подключение
06-104701	100 л	SGW(S) NEPTUN KOMBI ELEKTRONIK 100 Л, левое подключение
06-124701	120 л	SGW(S) NEPTUN KOMBI ELEKTRONIK 120 Л, левое подключение
06-144701	140 л	SGW(S) NEPTUN KOMBI ELEKTRONIK 140 Л, левое подключение

Фото 10

48 месяцев гарантии на рабочий бак

Водонагреватели косвенного нагрева типа SGW(S) с одним теплообменником напольного монтажа серия "Kwadro New" S

№ каталога	Объем	Модель
26-105500	100 л	SGW(S) KWADRO NEW 100 S, напольный
26-125500	120 л	SGW(S) KWADRO NEW 120 S, напольный
26-145500	140 л	SGW(S) KWADRO NEW 140 S, напольный
26-205500	200 л	SGW(S) KWADRO NEW 200 S, напольный

Фото 11

60 месяцев гарантии на рабочий бак

навесного монтажа серия "Kwadro New" H

№ каталога	Объем	Модель
26-105600	100 л	SGW(S) KWADRO NEW 100 H, навесной
26-125600	120 л	SGW(S) KWADRO NEW 120 H, навесной
26-145600	140 л	SGW(S) KWADRO NEW 140 H, навесной
06-105600	100 л	SGW(S) KWADRO NEW 100 H, навесной + дополнительный нагрев
06-125600	120 л	SGW(S) KWADRO NEW 120 H, навесной + дополнительный нагрев
06-145600	140 л	SGW(S) KWADRO NEW 140 H, навесной + дополнительный нагрев